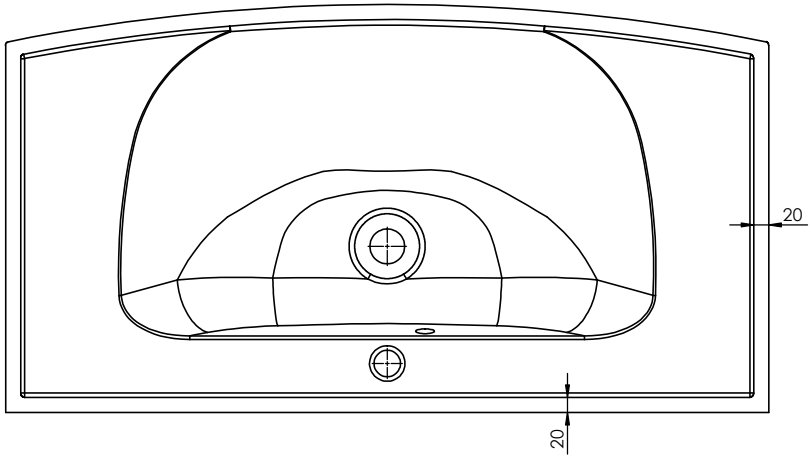

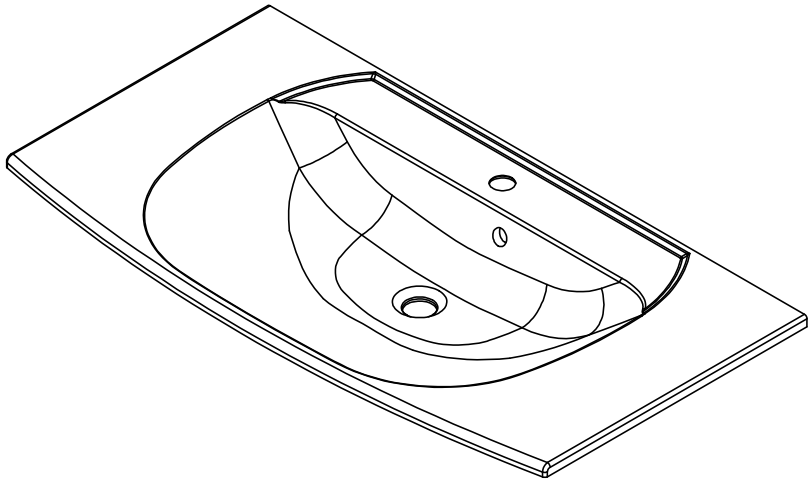

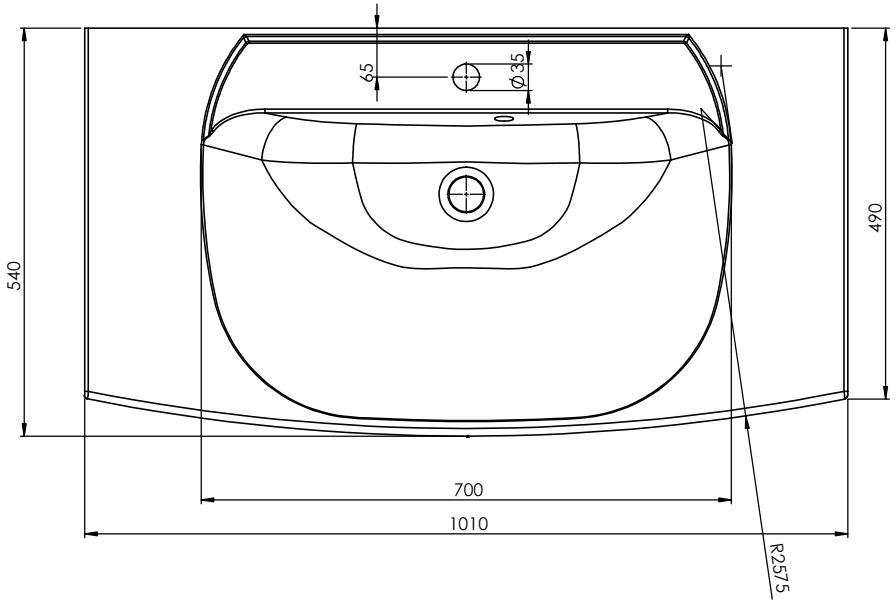

CHYBA JE OKREŚLONO INACZEJ: WYMIARY SA W MILIMETRACH WYKOŃCZENIE POWIERZCHNI: TOLERANCJE: LINIOWA: KĄTOWA:		WYKOŃCZENIE:			STĘP OSTRE KRAWĘDZIE	NIE SKALUJ RYSUNKU		POPRAWKA
	IMIĘ I NAZWISKO	PODPIS	DATA			TYTUŁ:		
NARYS.								
SPRAWDZ.								
ZATWIER.								
WYPROD.								
Z.JAKOŚCI				MATERIAŁ:		NR RYSUNKU	badea 1010	A2
				WAGA:		SKALA:1:5		ARKUSZ 1 Z 1