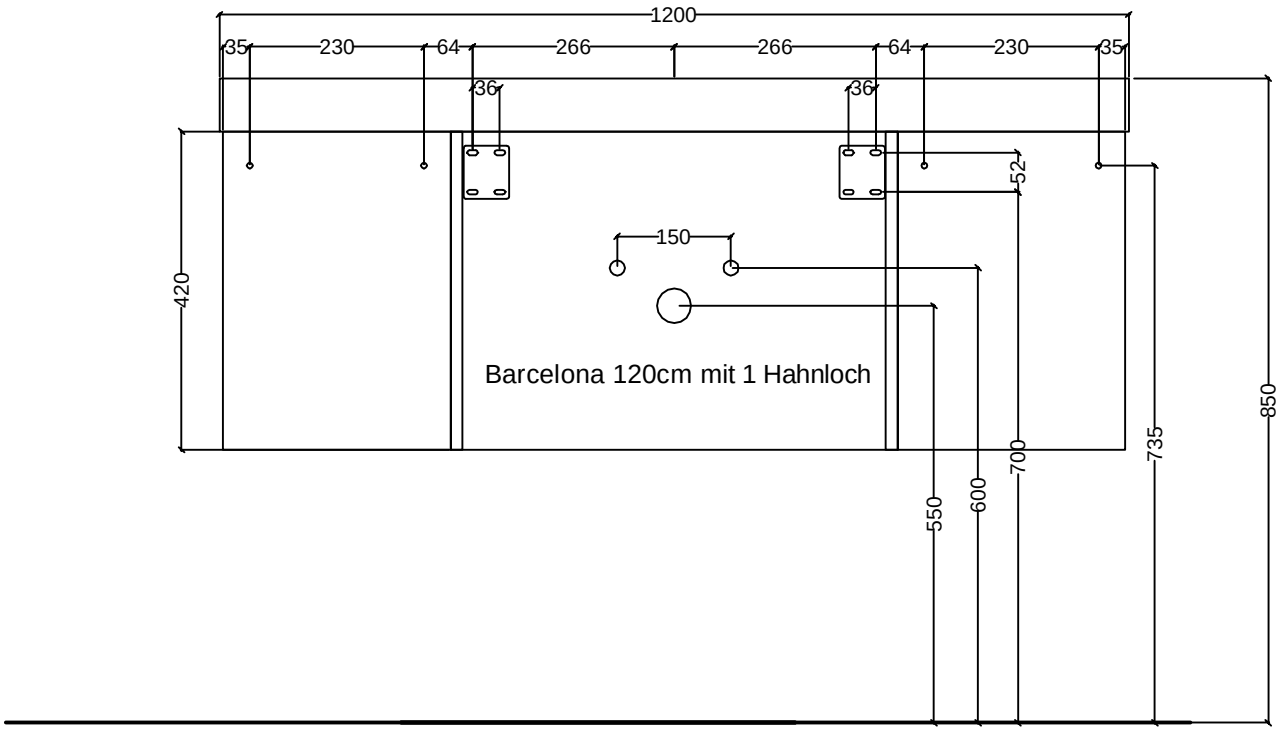

Achtung: oben genannte Maße beziehen sich auf Oberkante Waschtisch = 85cm!

Barcelona120_Mont.dwg			Maßstab	1:10
			Burger Küchenmöbel GmbH	
	Datum	Name		
bearb.	23.07.13	MS	Montagemaße	
gepr.				
BWTU59BAA			Barcelona 120cm	